Толкатель кабельный
Cable laying machine

Толкатель кабельный с бензиновым двигателем (слева).
Фото справа: Толкатель кабельный с электродвигателем

Photo shows Cable Laying Machine “Cable Dog“ with petrol engine
Small picture: „Cable Dog“ with electric engine

Толкатель кабельный “Cable Dog“ применяют для прокладки кабеля на извилистых трассах (без контроля тягового усилия).
Он может использоваться также для помощи кабельным лебедкам на тяжело проходимых участках трассы, обеспечивая равномерную нагрузку на кабель при тяжении. Транспортер толкателя имеет 14 обрезиненных захватов 6 из которых постоянно находятся в зацеплении с кабелем.

The Thaler cable laying machine “Cable Dog“ can be used as pushing device in winding cable lines (without pulling force control).
Also as pulling force assistant for Thaler cable pulling winches – positioned at difficult places in the cable line – they fulfil important tasks by their pushing function. The endless chain drive is equipped with 14 rubber lined transport forks of which 6 pcs. are permanently effected to the cable.

Стандартная версия - Standard version	Исполнение A - Execution A	Исполнение B - Execution B
Двигатель - Engine Мощность - Power of Engine	1-цил. 4-такт. бензиновый двигатель 1-cylinder 4-stroke, petrol engine 3 kW	электродвигатель Electric geared engine 1,5 kW (230/400 V - 50Hz)
Толкающее усилие - Pushing force	800 daN	800 daN
Длина - Lenght	1430 mm	1450 mm
Ширина - Width	680 mm	680 mm
Высота привода - Height of chain drive	410 mm	410 mm
Общая высота - Total height	1230 mm	1100 mm
Вес - Weight	190 kg	190 kg
Скорость прокладки кабеля - Laying speed	0-11 m/min	4-30 m/min
Номер для заказа / Purchase No.	**40NKHB202**	**40NKHE204**

Дополнительное оснащение (по желанию)	Optional Equipment (on request)	Номер для заказа Purchase No.
Ограничитель усилия привода	Push limiting device for chain	**KH-R 207**
Ключ для установки значения ограничителя	Adjusting spanner for limiting devices	**KH-S 210**
Металлически рукав с муфтой для отвода отработанных газов длиной 1,5 м	Metal hose 1,5 m, for exhaust gas with sleeve	**Z-AB 169**
Устройство для прокладки трех связанных одножильных кабелей	Lead-in device for laying of three bundled single-core cables	**KH-EG 215**
Устройство для прокладки пучка кабелей	Pression device for laying of bundled cables, interchangeable	**KH-DV 216**

Возможны технические изменения – Technical changes reserved - 09/2013

ООО К-Электротехник
644031, г. Омск, ул. 17 Линия, 48 - тел.: +7(3812) 332 507
198323, г. Санкт-Петербург, Волхонское шоссе, кв-л 2, д.5 - тел.: +7(812) 401 46 64
107113, г. Москва, ул.Сокольнический вал, д.2А, оф.212 - тел.: +7(495) 789 87 01
349016, г. Воронеж, Московский пр-т, д.53 оф.907 - тел.: +7(473) 233 22 47
www.k-elektrotechnik.ru • info@k-elektrotechnik.ru

Толкатель кабельный
Cable laying machine

Пример использования кабельного толкателя
Трос лебедки ❹ протянут в кабельной траншее через привод толкателей ❷ и ❸ к кабельному барабану ❶ и зафиксирован на кабеле. Для каждой из машин ❷, ❸ и ❹ необходим оператор. Таким образом лебедка ❹ тянет кабель, а толкатели ❷ и ❸ подталкивают его на своих участках.

Operation possibility
Rope of cable winch ❹ is pulled out through the trench over the transport forks of machines ❷ and ❸ to the cable drum ❶ and connected to the cable. Machine ❷, ❸ and ❹ are operated by 1 person each. Rope winch of machine ❹ is pulling the cable and is assisted by pushing of Cable Dogs ❷ and ❸.

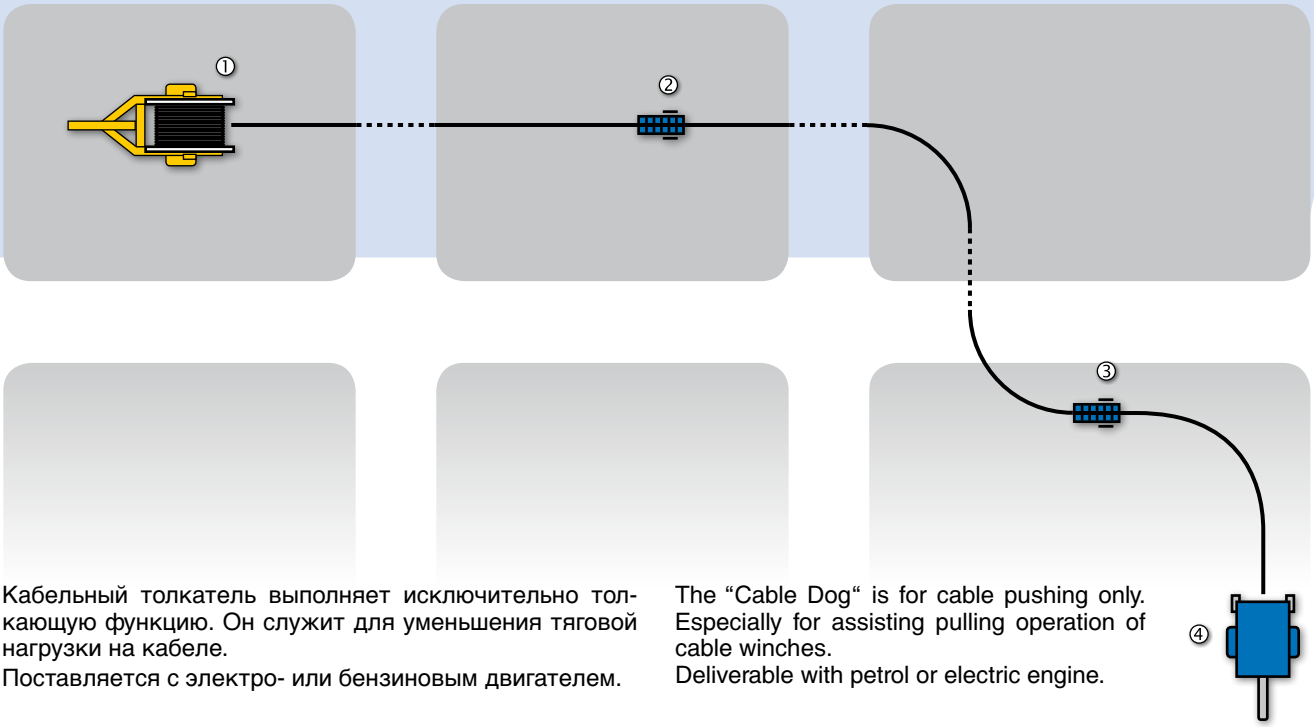

Кабельный толкатель выполняет исключительно толкающую функцию. Он служит для уменьшения тяговой нагрузки на кабеле.
Поставляется с электро- или бензиновым двигателем.

The “Cable Dog“ is for cable pushing only. Especially for assisting pulling operation of cable winches.
Deliverable with petrol or electric engine.

Вводное устройство для пучка кабелей
Lead-in device for laying bundled cables

Прижимной механизм для пучка кабелей
Pression device for laying of bundled cables

Стандартный прижимной механизм
Pression device in standard version

ООО К-Электротехник
644031, г. Омск, ул. 17 Линия, 48 - тел.: +7(3812) 332 507
198323, г. Санкт-Петербург, Волхонское шоссе, кв-л 2, д.5 - тел.: +7(812) 401 46 64
107113, г. Москва, ул.Сокольнический вал, д.2А, оф.212 - тел.: +7(495) 789 87 01
349016, г. Воронеж, Московский пр-т, д.53 оф.907 - тел.: +7(473) 233 22 47
www.k-elektrotechnik.ru • info@k-elektrotechnik.ru